名人位戦西日本予選

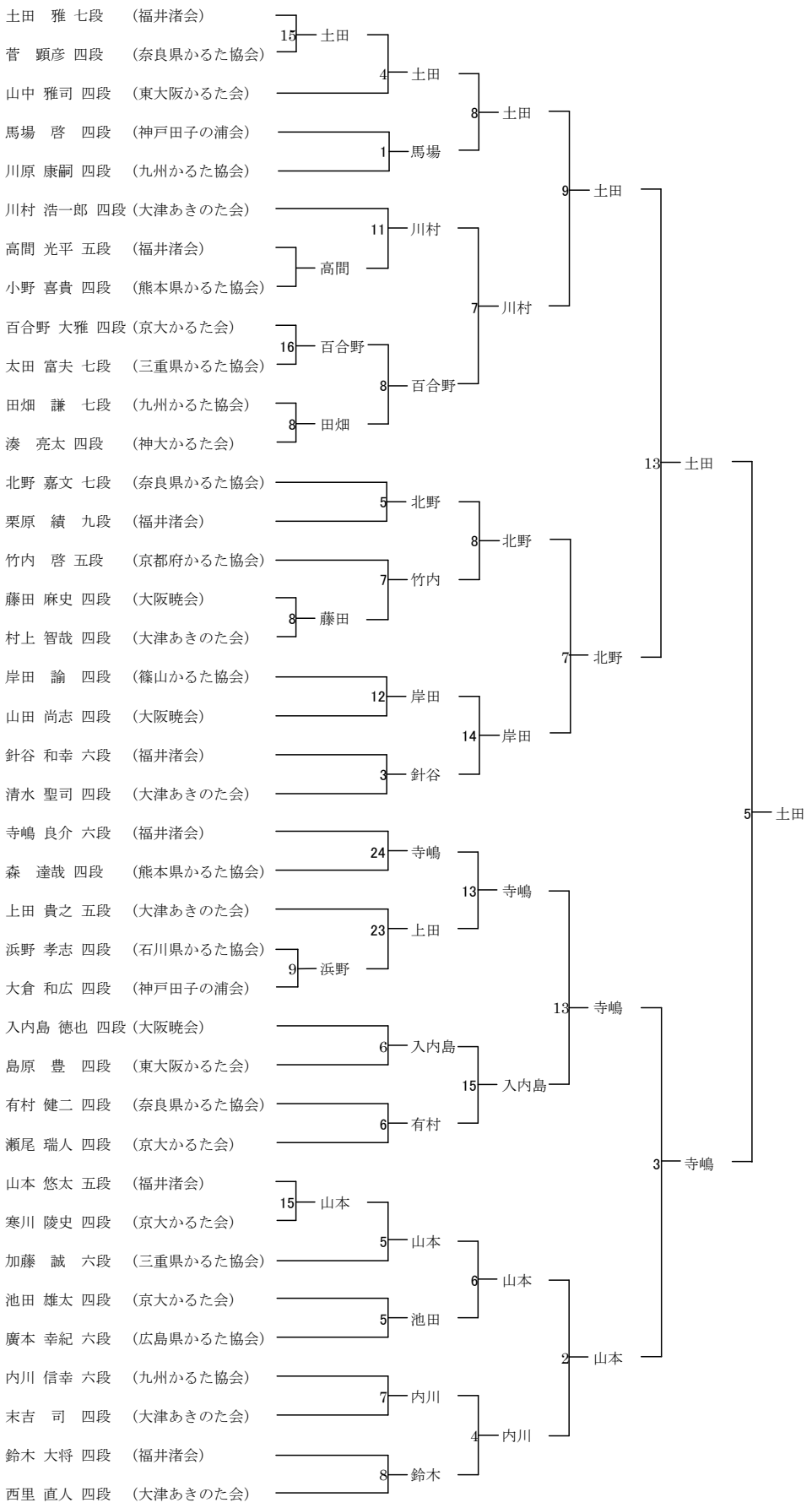
土田　雅 七段　（福井渚会）
菅　顕彦 四段　（奈良県かるた協会）
山中 雅司 四段　（東大阪かるた会）
馬場　啓　四段　（神戸田子の浦会）
川原 康嗣 四段　（九州かるた協会）
川村 浩一郎 四段（大津あきのた会）
高間 光平 五段　（福井渚会）
小野 喜貴 四段　（熊本県かるた協会）
百合野 大雅 四段（京大かるた会）
太田 富夫 七段　（三重県かるた協会）
田畑　謙　七段　（九州かるた協会）
湊　亮太 四段　（神大かるた会）
北野 嘉文 七段　（奈良県かるた協会）
栗原　績　九段　（福井渚会）
竹内　啓 五段　（京都府かるた協会）
藤田 麻史 四段　（大阪暁会）
村上 智哉 四段　（大津あきのた会）
岸田　諭　四段　（篠山かるた協会）
山田 尚志 四段　（大阪暁会）
針谷 和幸 六段　（福井渚会）
清水 聖司 四段　（大津あきのた会）
寺嶋 良介 六段　（福井渚会）
森　達哉 四段　（熊本県かるた協会）
上田 貴之 五段　（大津あきのた会）
浜野 孝志 四段　（石川県かるた協会）
大倉 和広 四段　（神戸田子の浦会）
入内島 徳也 四段（大阪暁会）
島原　豊　四段　（東大阪かるた会）
有村 健二 四段　（奈良県かるた協会）
瀬尾 瑞人 四段　（京大かるた会）
山本 悠太 五段　（福井渚会）
寒川 陵史 四段　（京大かるた会）
加藤　誠　六段　（三重県かるた協会）
池田 雄太 四段　（京大かるた会）
廣本 幸紀 六段　（広島県かるた協会）
内川 信幸 六段　（九州かるた協会）
末吉　司　四段　（大津あきのた会）
鈴木 大将 四段　（福井渚会）
西里 直人 四段　（大津あきのた会）
15 土田
4 土田
1 馬場
8 土田
11 川村
高間
7 川村
9 土田
16 百合野
8 百合野
8 田畑
5 北野
8 北野
7 竹内
8 藤田
7 北野
13 土田
12 岸田
14 岸田
3 針谷
24 寺嶋
13 寺嶋
23 上田
9 浜野
13 寺嶋
6 入内島
15 入内島
6 有村
3 寺嶋
5 土田
15 山本
5 山本
6 山本
5 池田
2 山本
7 内川
4 内川
8 鈴木