名人位戦東日本予選

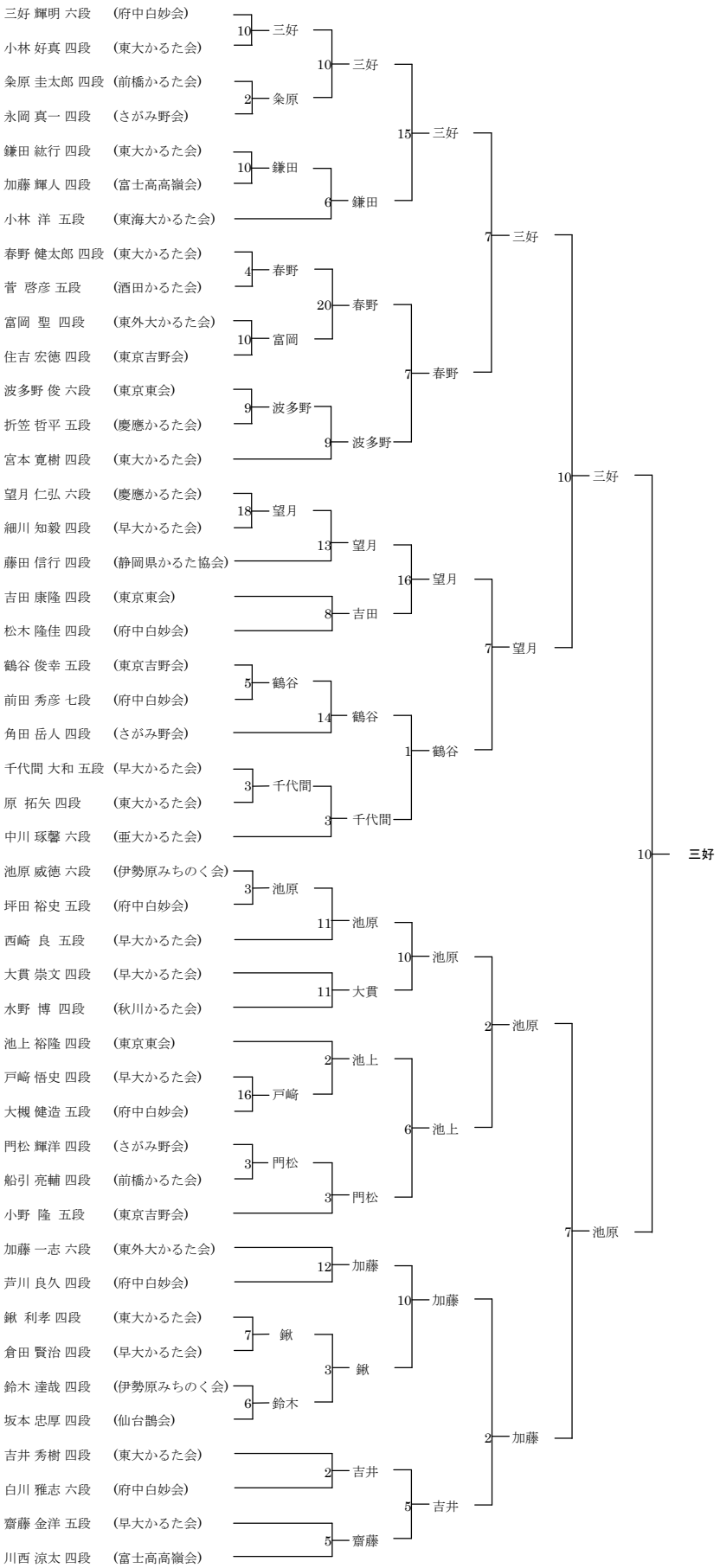
三好 輝明 六段 (府中白妙会)
小林 好真 四段 (東大かるた会)
粂原 圭太郎 四段 (前橋かるた会)
永岡 真一 四段 (さがみ野会)
鎌田 紘行 四段 (東大かるた会)
加藤 輝人 四段 (富士高高嶺会)
小林 洋 五段 (東海大かるた会)
春野 健太郎 四段 (東大かるた会)
菅 啓彦 五段 (酒田かるた会)
富岡 聖 四段 (東外大かるた会)
住吉 宏徳 四段 (東京吉野会)
波多野 俊 六段 (東京東会)
折笠 哲平 五段 (慶應かるた会)
宮本 寛樹 四段 (東大かるた会)
望月 仁弘 六段 (慶應かるた会)
細川 知毅 四段 (早大かるた会)
藤田 信行 四段 (静岡県かるた協会)
吉田 康隆 四段 (東京東会)
松木 隆佳 四段 (府中白妙会)
鶴谷 俊幸 五段 (東京吉野会)
前田 秀彦 七段 (府中白妙会)
角田 岳人 四段 (さがみ野会)
千代間 大和 五段 (早大かるた会)
原 拓矢 四段 (東大かるた会)
中川 琢馨 六段 (亜大かるた会)
池原 威徳 六段 (伊勢原みちのく会)
坪田 裕史 五段 (府中白妙会)
西崎 良 五段 (早大かるた会)
大貫 崇文 四段 (早大かるた会)
水野 博 四段 (秋川かるた会)
池上 裕隆 四段 (東京東会)
戸崎 悟史 四段 (早大かるた会)
大槻 健造 五段 (府中白妙会)
門松 輝洋 四段 (さがみ野会)
船引 亮輔 四段 (前橋かるた会)
小野 隆 五段 (東京吉野会)
加藤 一志 六段 (東外大かるた会)
芦川 良久 四段 (府中白妙会)
鍬 利孝 四段 (東大かるた会)
倉田 賢治 四段 (早大かるた会)
鈴木 達哉 四段 (伊勢原みちのく会)
坂本 忠厚 四段 (仙台鵲会)
吉井 秀樹 四段 (東大かるた会)
白川 雅志 六段 (府中白妙会)
齋藤 金洋 五段 (早大かるた会)
川西 涼太 四段 (富士高高嶺会)
10 三好
2 粂原
10 鎌田
4 春野
10 富岡
9 波多野
18 望月
5 鶴谷
3 千代間
3 池原
16 戸崎
3 門松
7 鍬
6 鈴木
2 吉井
5 齋藤
10 三好
6 鎌田
20 春野
9 波多野
13 望月
8 吉田
14 鶴谷
3 千代間
11 池原
11 大貫
2 池上
3 門松
12 加藤
3 鍬
2 吉井
15 三好
7 春野
16 望月
1 鶴谷
10 池原
6 池上
10 加藤
5 吉井
7 三好
7 望月
2 池原
2 加藤
10 三好
7 池原
10 三好